STANICH

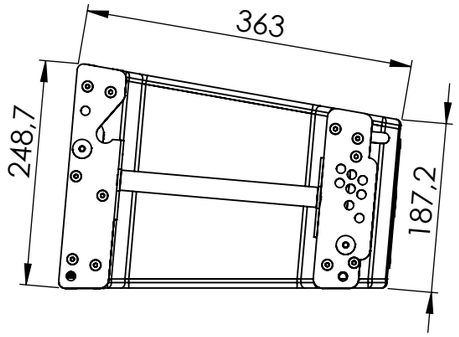

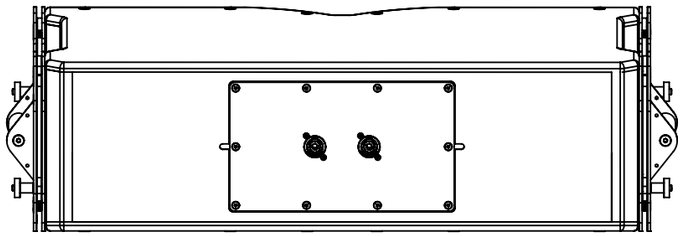

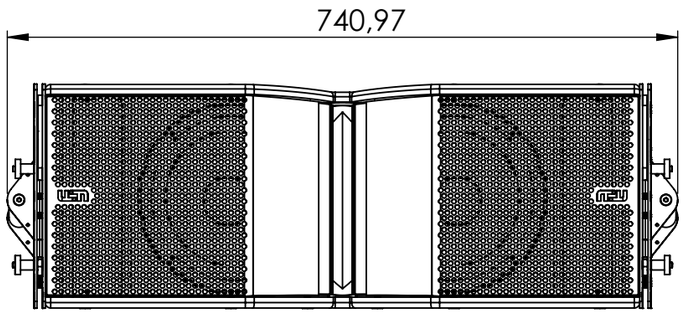

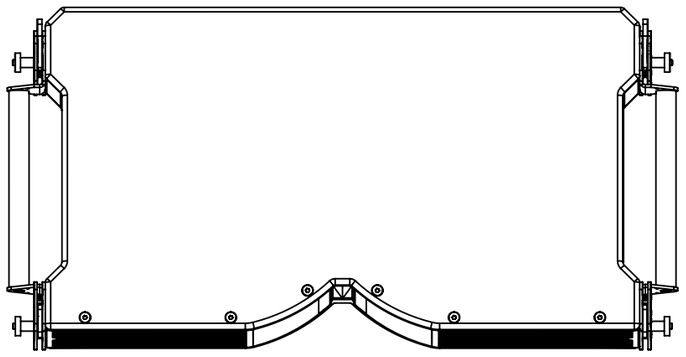

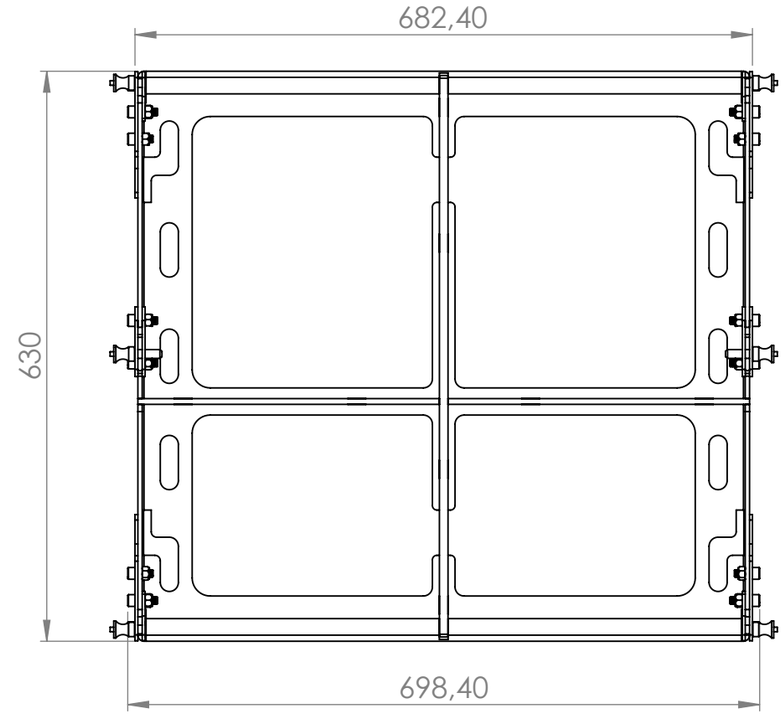

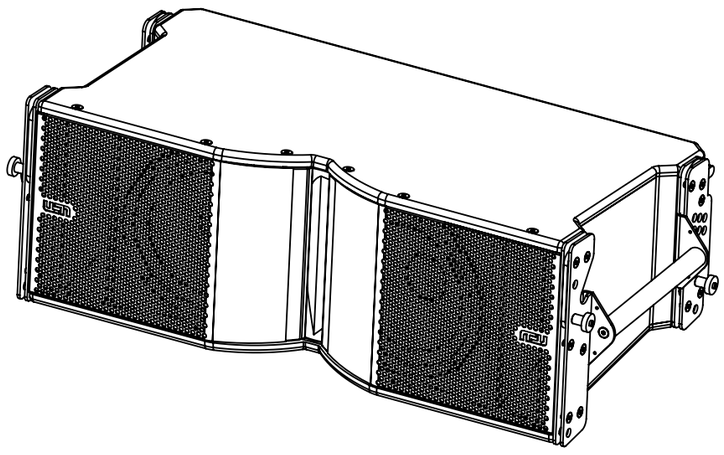

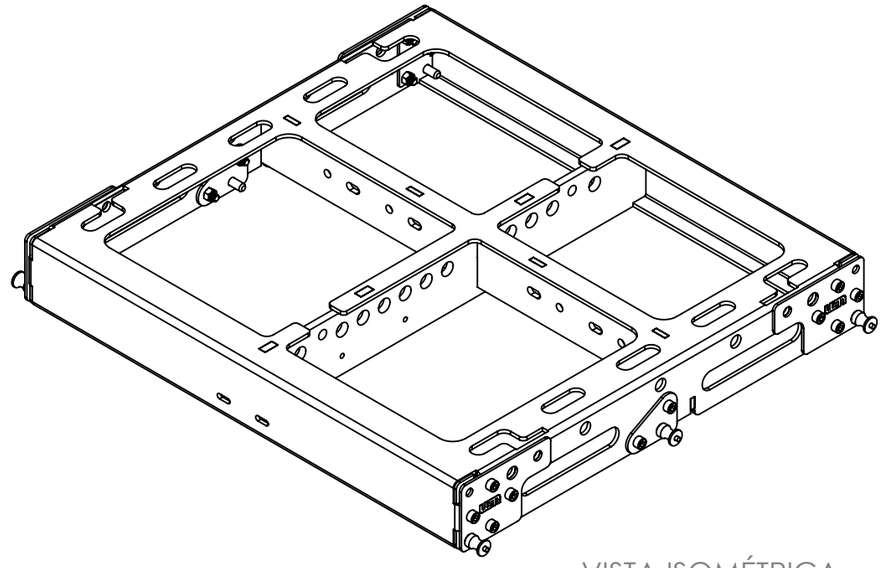

VISTA ISOMÉTRICA

Notas	CAD File LMA.STD			OBJ: Drawing Product	STANICH
	UTS: F3/2	Título Line Array LUMA			Razón Social: STANICH AUDIO S.A San Carlos Sud, Argentina
	A3				Numero de plano: 1010234
					Fecha de exp: 15/03/2020